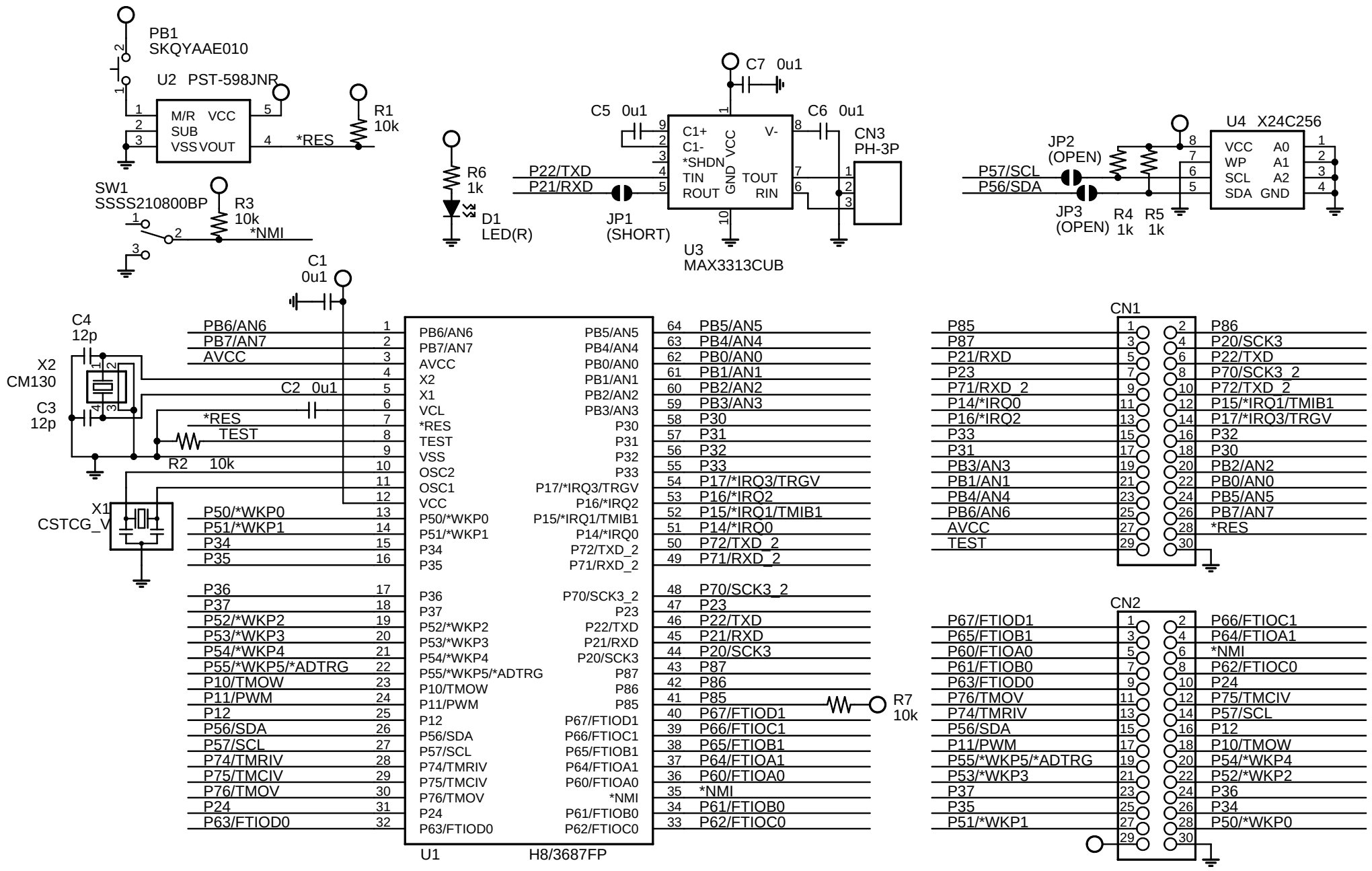
PB1
SKQYAAE010
U2 PST-598JNR
M/R VCC
SUB
VSS VOUT
*RES
R1
10k
SW1
SSSS210800BP
R3
10k
*NMI
R6
1k
D1
LED(R)
C7 0u1
C5 0u1
C6 0u1
C1+
C1-
*SHDN
TIN
ROUT
VCC
GND
V-
TOUT
RIN
CN3
PH-3P
P22/TXD
P21/RXD
JP1
(SHORT)
U3
MAX3313CUB
U4 X24C256
VCC A0
WP A1
SCL A2
SDA GND
JP2
(OPEN)
JP3
(OPEN)
P57/SCL
P56/SDA
R4 1k
R5 1k
C1
0u1
C4
12p
X2
CM130
C3
12p
C2 0u1
*RES
TEST
R2 10k
X1
CSTCG_V
PB6/AN6
PB7/AN7
AVCC
P50/*WKP0
P51/*WKP1
P34
P35
P36
P37
P52/*WKP2
P53/*WKP3
P54/*WKP4
P55/*WKP5/*ADTRG
P10/TMOW
P11/PWM
P12
P56/SDA
P57/SCL
P74/TMRIV
P75/TMCIV
P76/TMOV
P24
P63/FTIOD0
X2
X1
VCL
OSC2
OSC1
VCC
P72/TXD_2
P71/RXD_2
P70/SCK3_2
P23
P22/TXD
P21/RXD
P20/SCK3
P87
P86
P85
P67/FTIOD1
P66/FTIOC1
P65/FTIOB1
P64/FTIOA1
P60/FTIOA0
*NMI
P61/FTIOB0
P62/FTIOC0
P30
P31
P32
P33
P17/*IRQ3/TRGV
P16/*IRQ2
P15/*IRQ1/TMIB1
P14/*IRQ0
P72/TXD_2
P71/RXD_2
P70/SCK3_2
P23
P22/TXD
P21/RXD
P20/SCK3
P87
P86
P85
P67/FTIOD1
P66/FTIOC1
P65/FTIOB1
P64/FTIOA1
P60/FTIOA0
*NMI
P61/FTIOB0
P62/FTIOC0
R7
10k
U1
H8/3687FP
CN1
P85
P87
P21/RXD
P23
P71/RXD_2
P14/*IRQ0
P16/*IRQ2
P33
P31
PB3/AN3
PB1/AN1
PB4/AN4
PB6/AN6
AVCC
TEST
P86
P20/SCK3
P22/TXD
P70/SCK3_2
P72/TXD_2
P15/*IRQ1/TMIB1
P17/*IRQ3/TRGV
P32
P30
PB2/AN2
PB0/AN0
PB5/AN5
PB7/AN7
*RES
CN2
P67/FTIOD1
P65/FTIOB1
P60/FTIOA0
P61/FTIOB0
P63/FTIOD0
P76/TMOV
P74/TMRIV
P56/SDA
P11/PWM
P55/*WKP5/*ADTRG
P53/*WKP3
P37
P35
P51/*WKP1
P66/FTIOC1
P64/FTIOA1
*NMI
P62/FTIOC0
P24
P75/TMCIV
P57/SCL
P12
P10/TMOW
P54/*WKP4
P52/*WKP2
P36
P34
P50/*WKP0